全日本ジュニア予選結果 2017 7.28 田原本中央体育館

平成２９年度ジュニア新人予選会男子（フリー抽選）

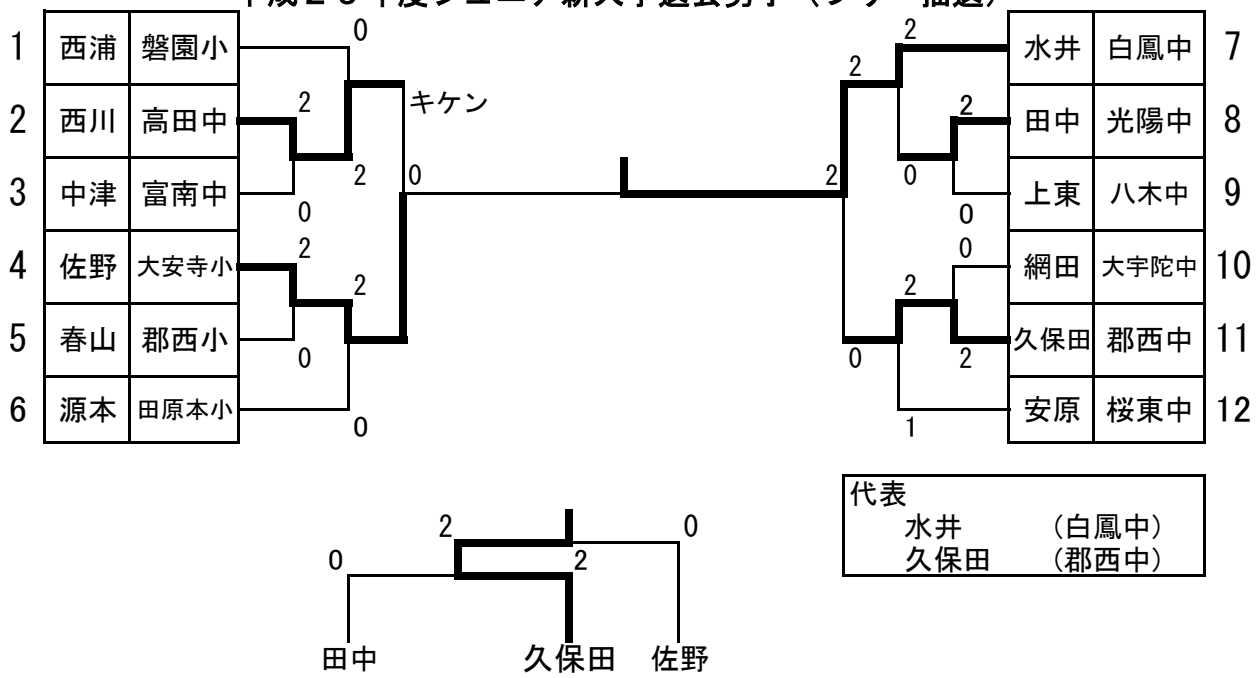

代表
水井 （白鳳中）
久保田 （郡西中）

平成２９年度ジュニア新人予選会女子（フリー抽選）

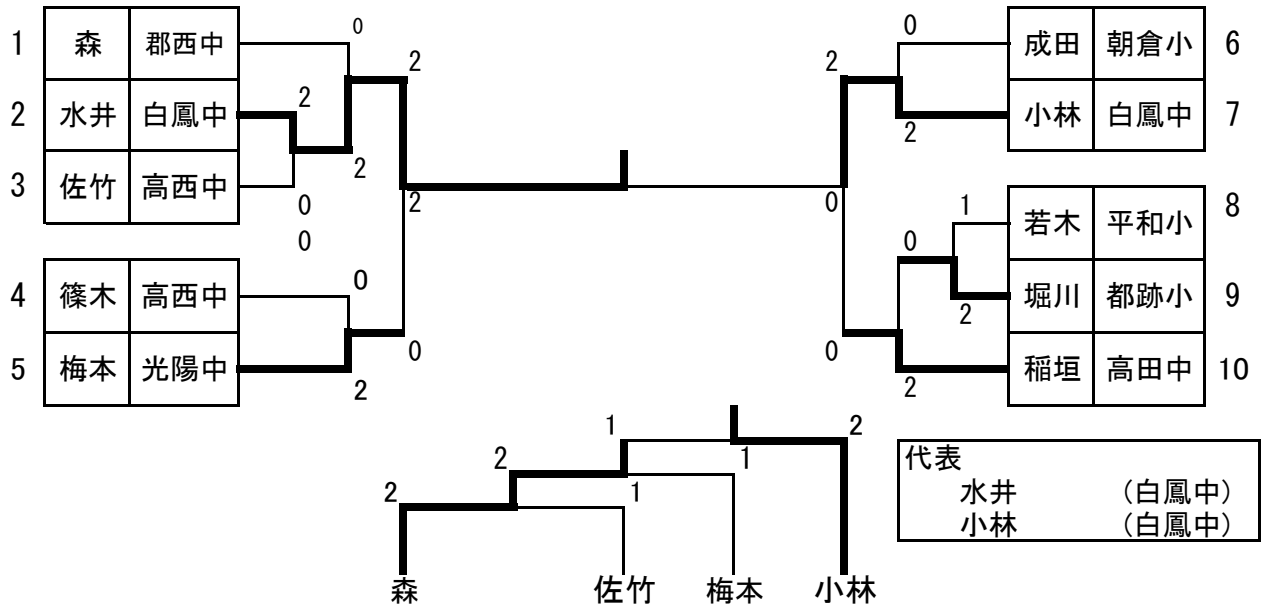

代表
水井 （白鳳中）
小林 （白鳳中）