男子団体

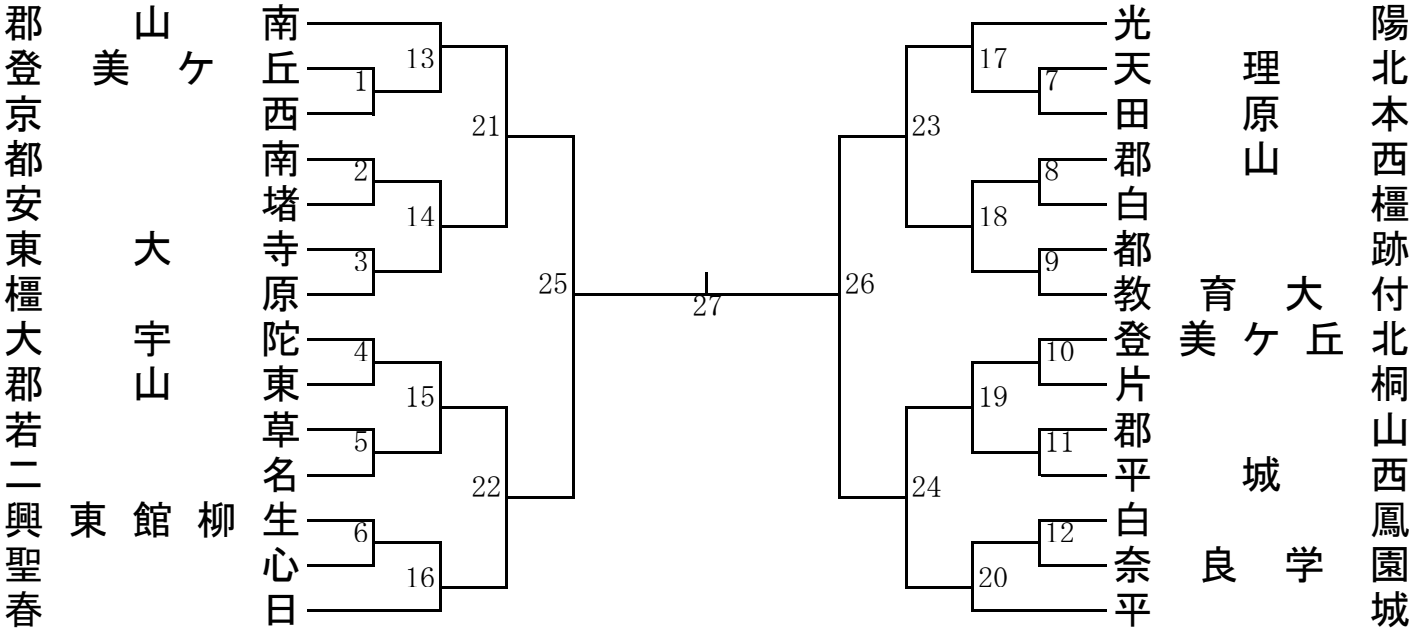
郡山南
登美ケ丘
京西
都南
安堵
東大寺
橿原
大宇陀
郡山東
若草
二名
興東館柳生
聖心
春日
陽光
北天理
本田
西原山
橿郡
跡白
付都
北教育大
桐登美ケ丘
山片
西郡
鳳平城
園白
城奈良学
平
13
1
21
2
14
3
25
27
26
4
15
5
22
6
16
17
7
23
8
18
9
10
19
11
24
12
20

女子団体

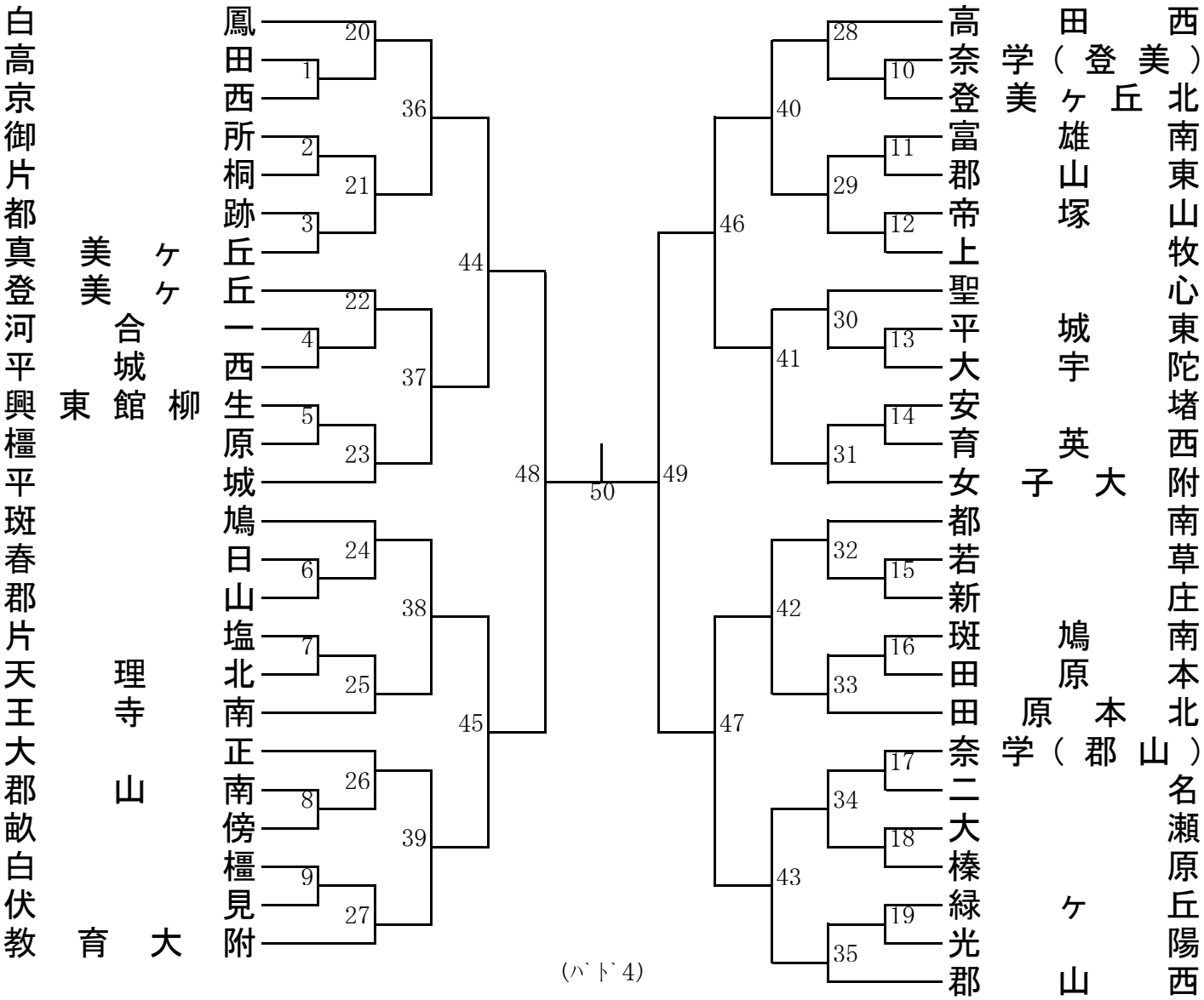
白鳳
高田
京西
御所
片桐
都跡
真美ケ丘
登美ケ丘
河一
平城西
興東館柳生
橿原
平城
斑鳩
春日
郡山
片塩
天北
王寺南
大正
郡山南
畝傍
白橿
伏見
教育大附
高田西
奈学(登美)
登美ケ丘北
富雄南
郡山東
帝塚山
上牧
聖心
平城東
大宇陀
安堵
育英西
女子大附
都南
若草
新庄
斑鳩南
田原本
田原本北
奈学(郡山)
二名
大瀬
榛原
緑ケ丘
光陽
郡山西
20
1
36
2
21
3
44
22
4
37
5
23
48
50
49
24
6
38
7
25
45
26
8
39
9
27
28
10
40
11
29
12
46
30
13
41
14
31
32
15
42
16
33
47
17
34
18
43
19
35