大和郡山市新人大会個人戦

平成３０年１０月６日－７日

女子シングルス１年

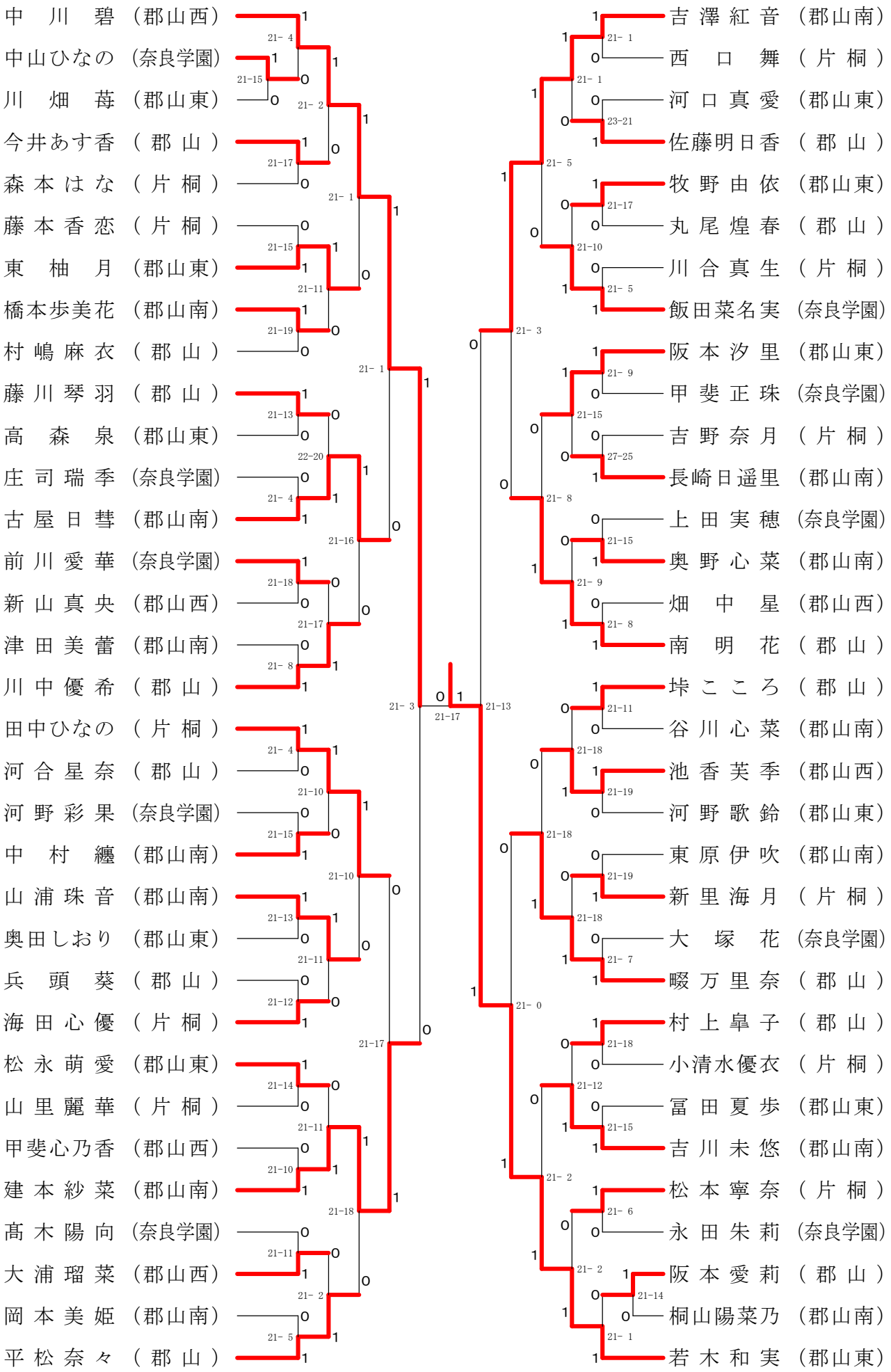

大和郡山市新人大会個人戦

平成３０年１０月６日－７日
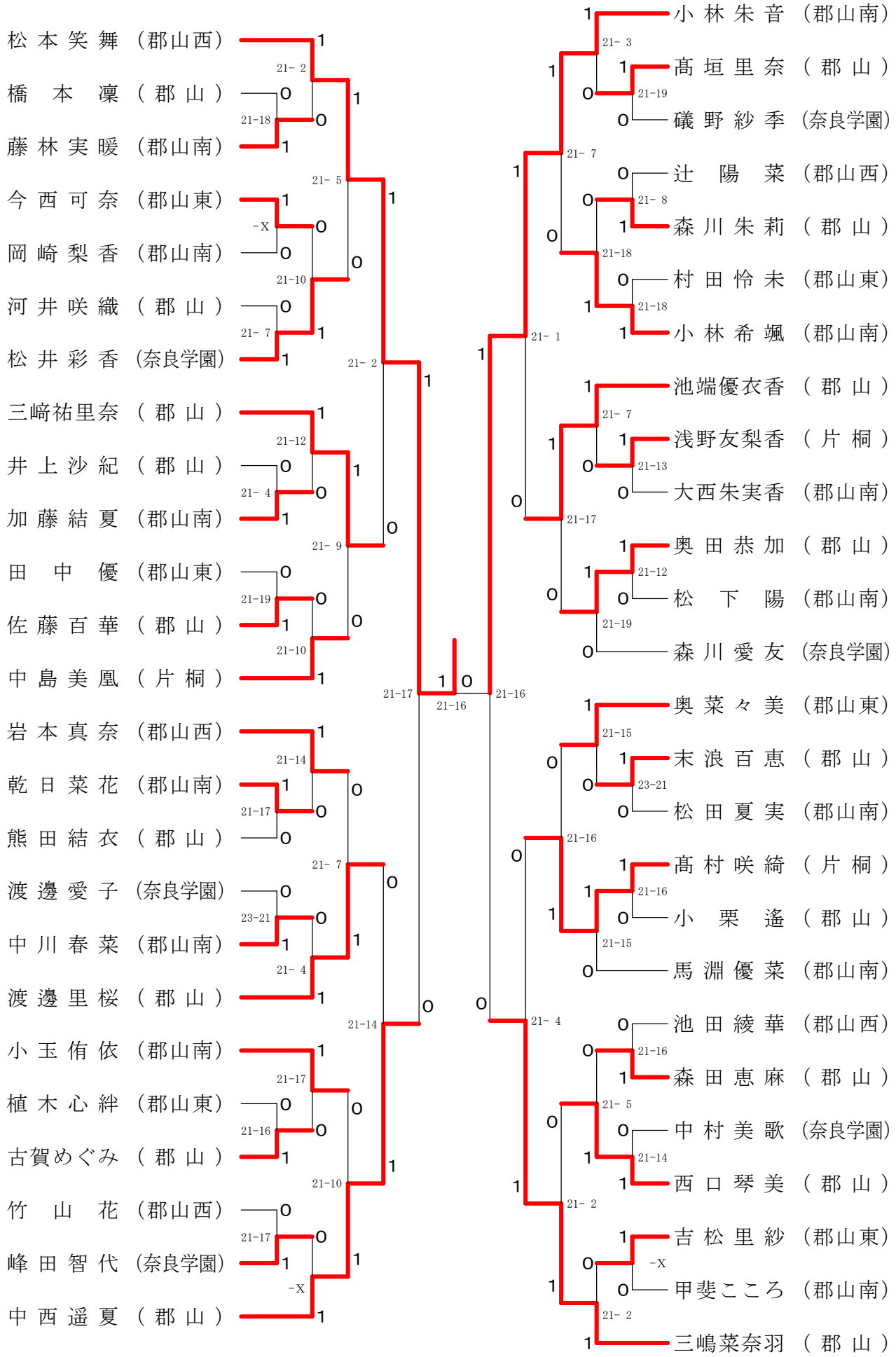
女子シングルス２年