女子シングルス１年

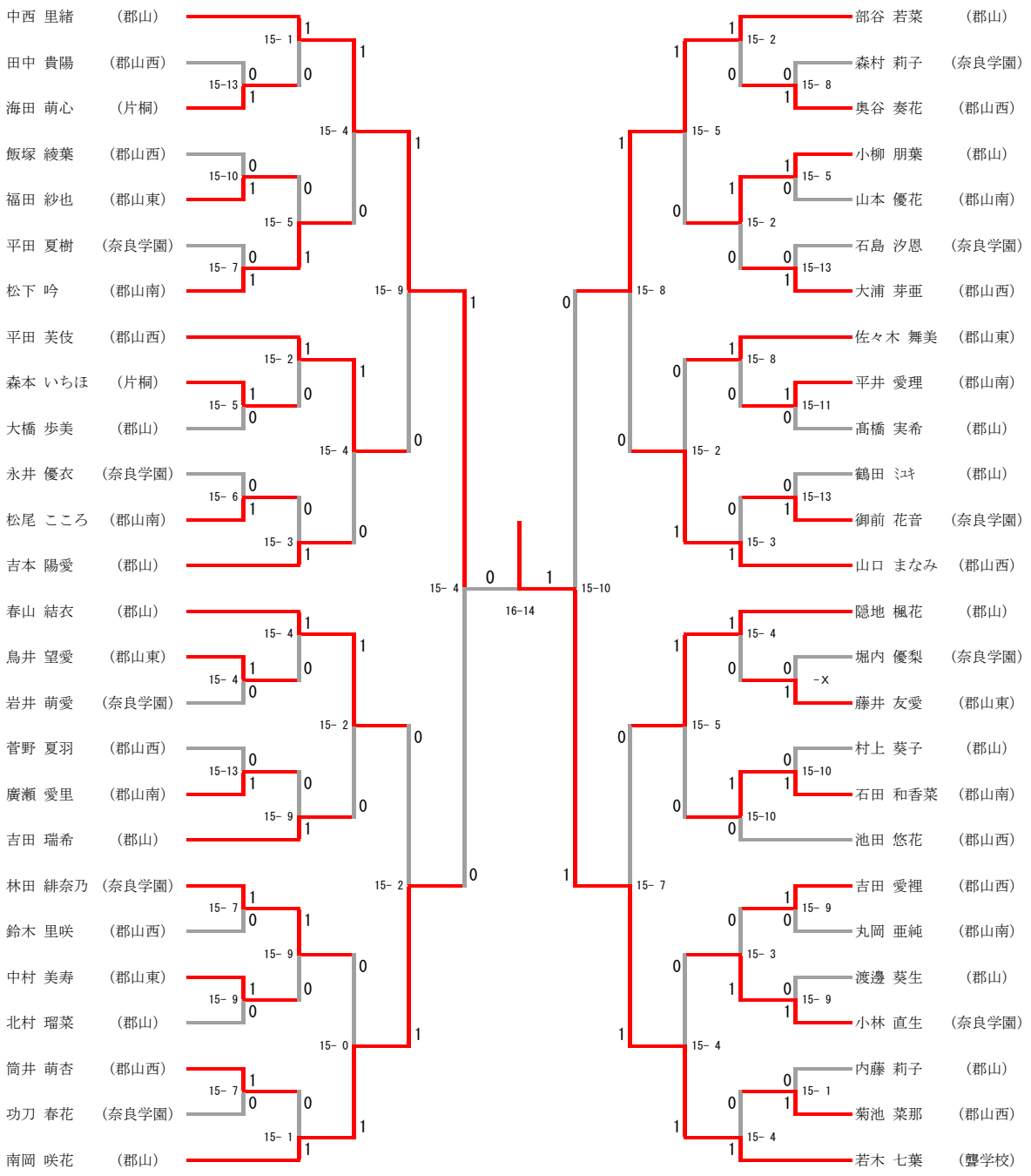
中西 里緒 （郡山）
田中 貴陽 （郡山西）
海田 萌心 （片桐）
飯塚 綾葉 （郡山西）
福田 紗也 （郡山東）
平田 夏樹 （奈良学園）
松下 吟 （郡山南）
平田 芙伎 （郡山西）
森本 いちほ （片桐）
大橋 歩美 （郡山）
永井 優衣 （奈良学園）
松尾 こころ （郡山南）
吉本 陽愛 （郡山）
春山 結衣 （郡山）
鳥井 望愛 （郡山東）
岩井 萌愛 （奈良学園）
菅野 夏羽 （郡山西）
廣瀬 愛里 （郡山南）
吉田 瑞希 （郡山）
林田 緋奈乃 （奈良学園）
鈴木 里咲 （郡山西）
中村 美寿 （郡山東）
北村 瑠菜 （郡山）
筒井 萌杏 （郡山西）
功刀 春花 （奈良学園）
南岡 咲花 （郡山）
部谷 若菜 （郡山）
森村 莉子 （奈良学園）
奥谷 奏花 （郡山西）
小柳 朋葉 （郡山）
山本 優花 （郡山南）
石島 汐恩 （奈良学園）
大浦 芽亜 （郡山西）
佐々木 舞美 （郡山東）
平井 愛理 （郡山南）
髙橋 実希 （郡山）
鶴田 ﾐﾕｷ （郡山）
御前 花音 （奈良学園）
山口 まなみ （郡山西）
隠地 楓花 （郡山）
堀内 優梨 （奈良学園）
藤井 友愛 （郡山東）
村上 葵子 （郡山）
石田 和香菜 （郡山南）
池田 悠花 （郡山西）
吉田 愛裡 （郡山西）
丸岡 亜純 （郡山南）
渡邊 葵生 （郡山）
小林 直生 （奈良学園）
内藤 莉子 （郡山）
菊池 菜那 （郡山西）
若木 七葉 （聾学校）
15-10
16-14
15- 4

女子シングルス２年

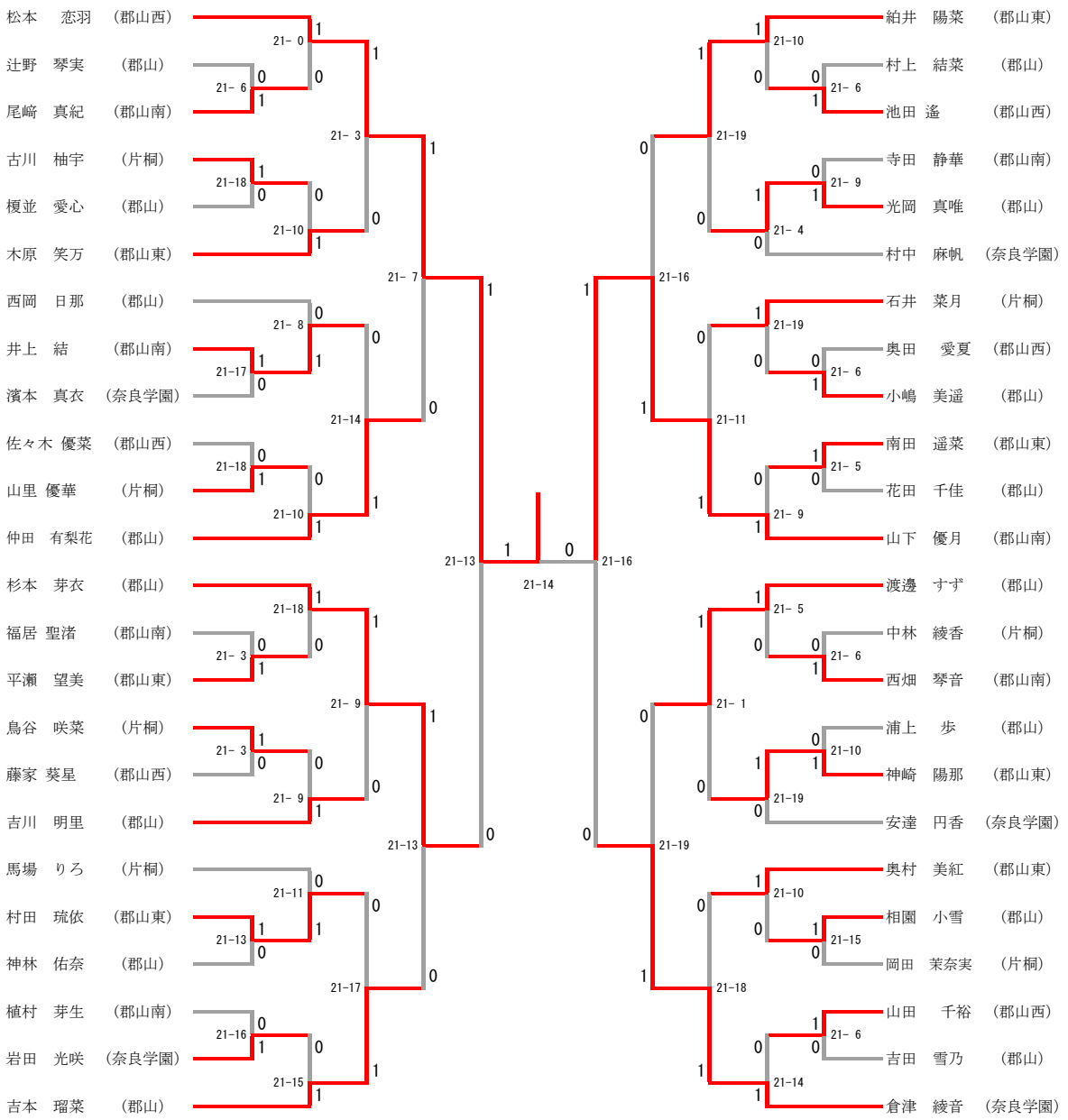
松本　恋羽　（郡山西）
辻野　琴実　（郡山）
尾崎　真紀　（郡山南）
古川　柚宇　（片桐）
榎並　愛心　（郡山）
木原　笑万　（郡山東）
西岡　日那　（郡山）
井上　結　（郡山南）
濱本　真衣　（奈良学園）
佐々木 優菜　（郡山西）
山里 優華　（片桐）
仲田　有梨花　（郡山）
杉本　芽衣　（郡山）
福居 聖渚　（郡山南）
平瀬　望美　（郡山東）
鳥谷　咲菜　（片桐）
藤家 葵星　（郡山西）
吉川　明里　（郡山）
馬場　りろ　（片桐）
村田　琉依　（郡山東）
神林　佑奈　（郡山）
植村　芽生　（郡山南）
岩田　光咲　（奈良学園）
吉本　瑠菜　（郡山）
21- 0
21- 6
21- 3
21-18
21-10
21- 7
21- 8
21-17
21-14
21-18
21-10
21-13
21-18
21- 3
21- 9
21- 3
21- 9
21-13
21-11
21-13
21-17
21-16
21-15
21-14
21-16
21-16
21-19
21-10
21- 6
21-19
21- 9
21- 4
21-11
21-19
21- 6
21- 9
21- 5
21- 1
21- 5
21- 6
21-19
21-10
21-18
21-10
21-15
21-14
21- 6
紹井　陽菜　（郡山東）
村上　結菜　（郡山）
池田 遙　（郡山西）
寺田　静華　（郡山南）
光岡　真唯　（郡山）
村中　麻帆　（奈良学園）
石井　菜月　（片桐）
奥田　愛夏　（郡山西）
小嶋　美遥　（郡山）
南田　遥菜　（郡山東）
花田　千佳　（郡山）
山下　優月　（郡山南）
渡邊　すず　（郡山）
中林　綾香　（片桐）
西畑　琴音　（郡山南）
浦上　歩　（郡山）
神崎　陽那　（郡山東）
安達　円香　（奈良学園）
奥村　美紅　（郡山東）
相園　小雪　（郡山）
岡田　茉奈実　（片桐）
山田　千裕　（郡山西）
吉田　雪乃　（郡山）
倉津　綾音　（奈良学園）