第72回大和郡山市中学校新人大会（男子シングルス）

平成３３年９月２６日　郡山南中学校
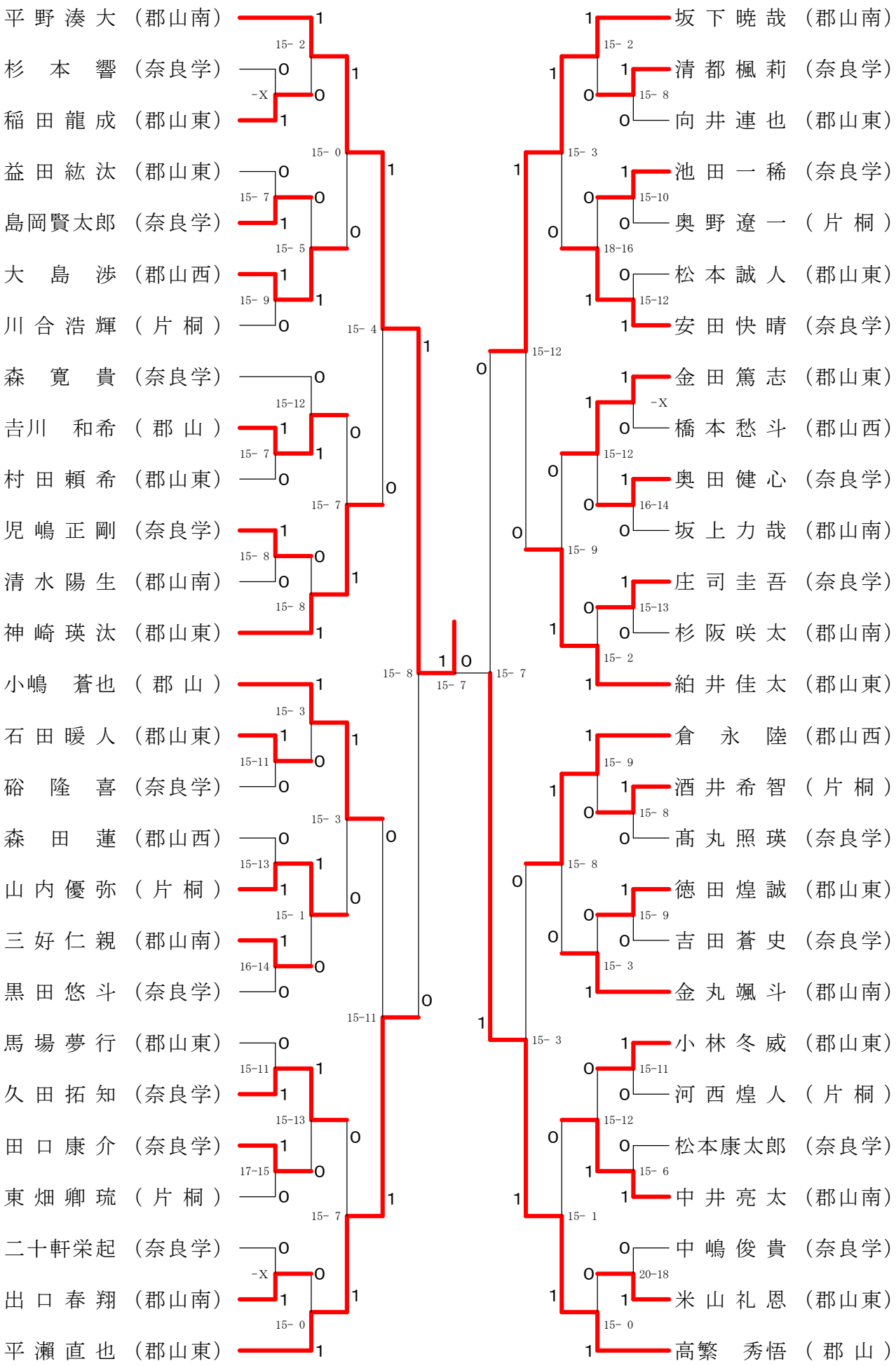
男子1年シングルス