2022年市民体育大会

平成３４年５月８日　郡山中学校
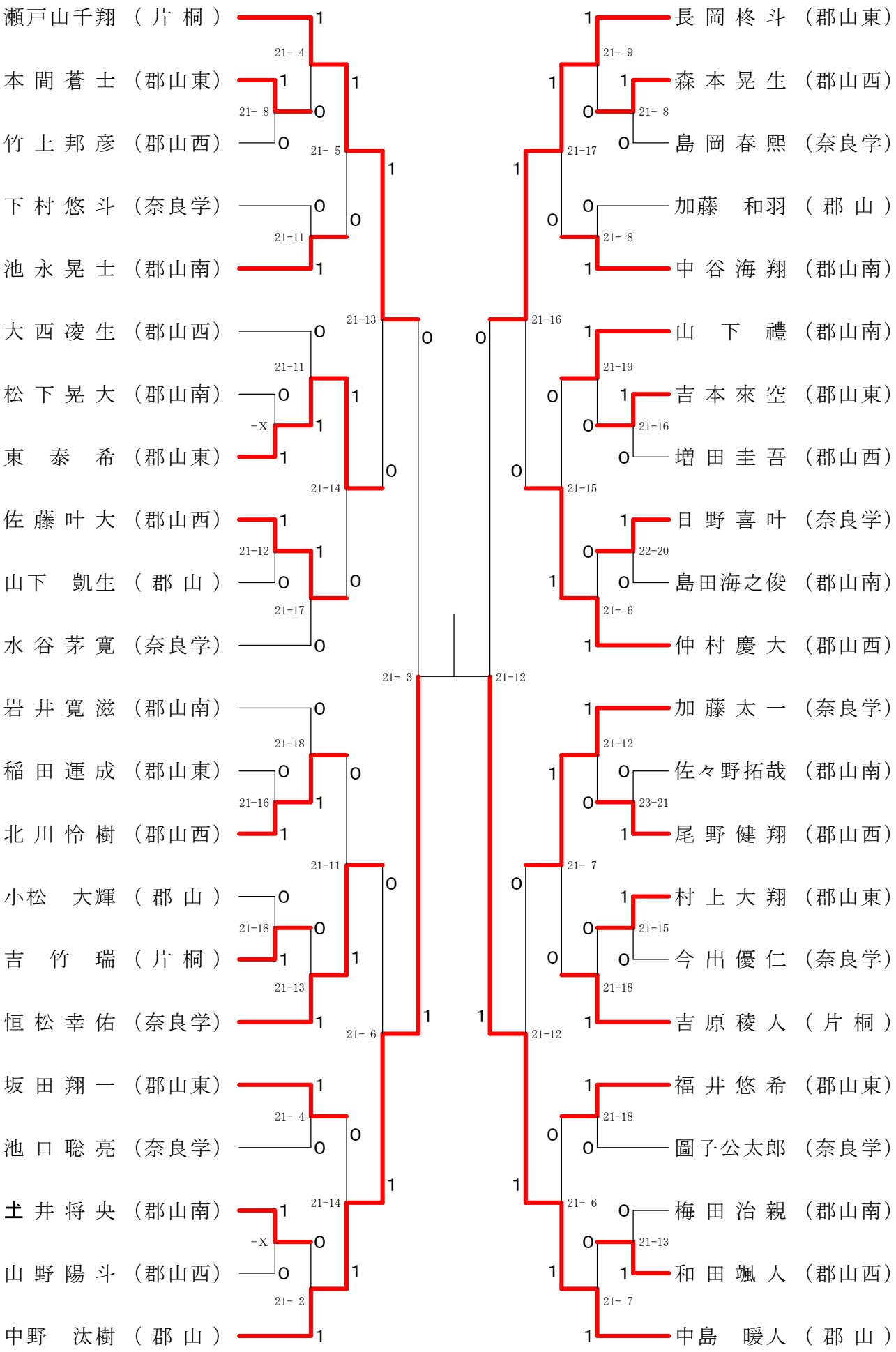
男子3年シングルス