第77回　奈良市総合体育大会
2026年6月13日.14
ロートアリーナ奈良

女子ダブルス

辻野・東澤	HANA
氏脇・清瀬	二名
嶋崎・竹中	飛鳥
加藤・間ノ川	登美ヶ丘
大森・杉村	伏見
長谷川・吉畑	平城東
大堀・中川	育英西
辻・木村	都跡
中村・六島	登美北
千原・万木	一条附
岡本・柳田	都南
北久保・廣本	富雄南
八木・仲川	帝塚山
貝田・野村	平城
辻本・丸山	教育大附
伊藤・篠原	奈学登美
倉本・筒井	春日
牧田・山本	女子大附
大原・阪本	若草
岸本・松原	春日
森・山本	一条附
西條・丸尾	登美北
山本・吉田	都南
戸村・山田	登美ヶ丘
上畑・大井	飛鳥
辻本・藤原	伏見
長谷川・人長	富雄南
加持・平山	帝塚山
杉本・庄司	女子大附
山田・関根	二名
山谷・米田	奈学登美
川端・箸尾	育英西
住山・大倉	都跡
大谷・松本	教育大附
北條・瀬戸山	HANA
中島・五味	若草
刀根・老田	平城東
中島・梶原	ならやま

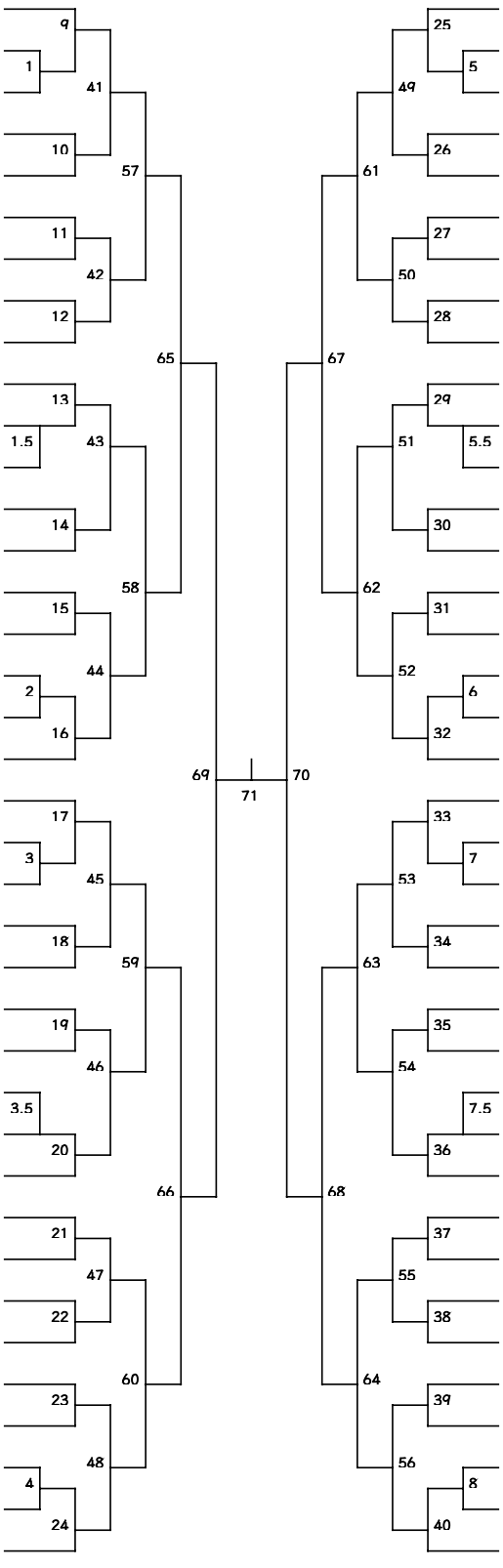

小田嶋・多田	HANA
大橋・小菅	教育大附
藤田・辻本	都南
中尾・杉村	平城東
青木・速水	飛鳥
新田・西村	奈学登美
中村・谷政	女子大附
上良・岡嶋	都跡
生駒・関根	登美ヶ丘
中野・房	伏見
藤沼・森	ならやま
杉山・河中	富雄南
伊藤・増尾	春日
辻・深谷	育英西
黒田・平野	登美北
片桐・小川	若草
那須・名手	一条附
天満・坂上	二名
伊藤・坂岡	帝塚山
森田・藤川	平城
三宅・入江	育英西
杢三・山下	奈学登美
出合・山村	平城東
井上・松岡	伏見
古川・上平	飛鳥
松田・小川	二名
杉村・上西	富雄南
菅井・山中	女子大附
伊藤・南浦	春日
岡田・足達	都南
矢代・中村	若草
吉田も・吉田な	HANA
高村・的場	教育大附
藤田・堀場	登美北
畠山・吉田	一条附
方・津田	帝塚山
上野・村田	登美ヶ丘
佐々木・井岡も	NEXT